SEZIONE TIPO CARREGGIATA AUTOSTRADALE scala 1:50

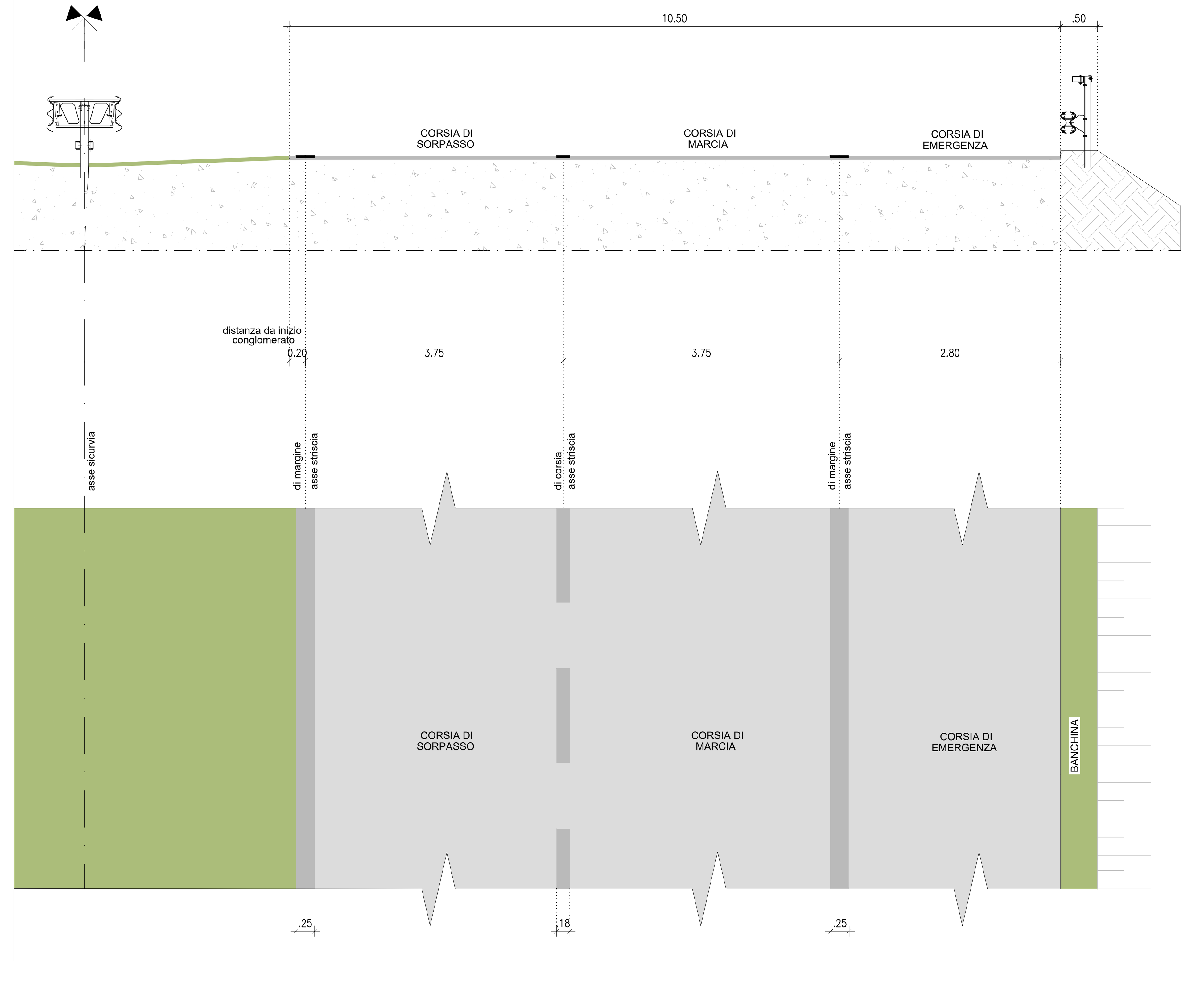

FASE A - Fresatura drenante marcia e emergenza scala 1:50

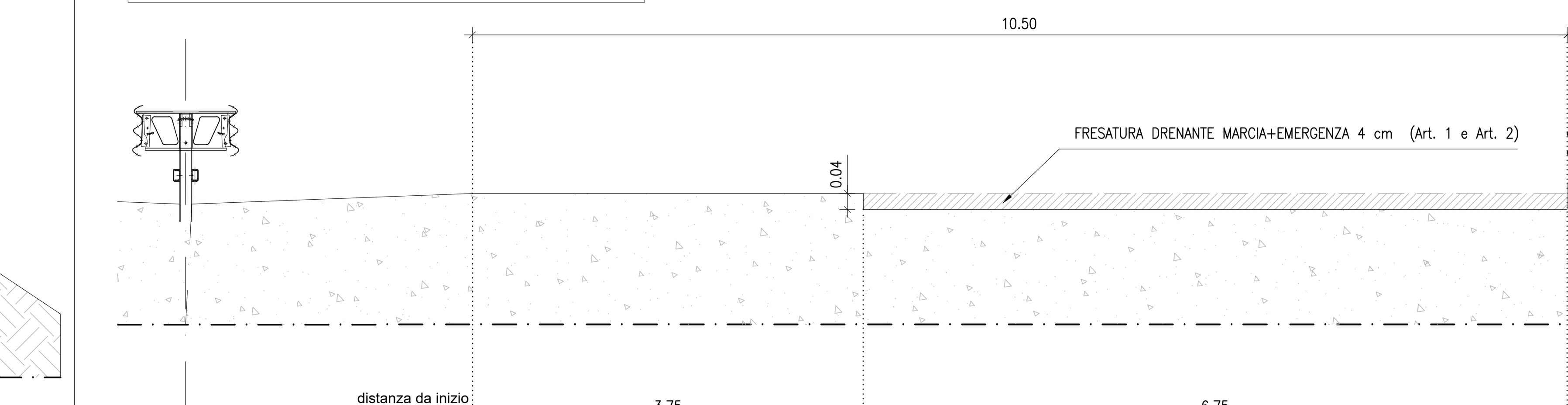

FASE B - Fresatura binder marcia e emergenza scala 1:50

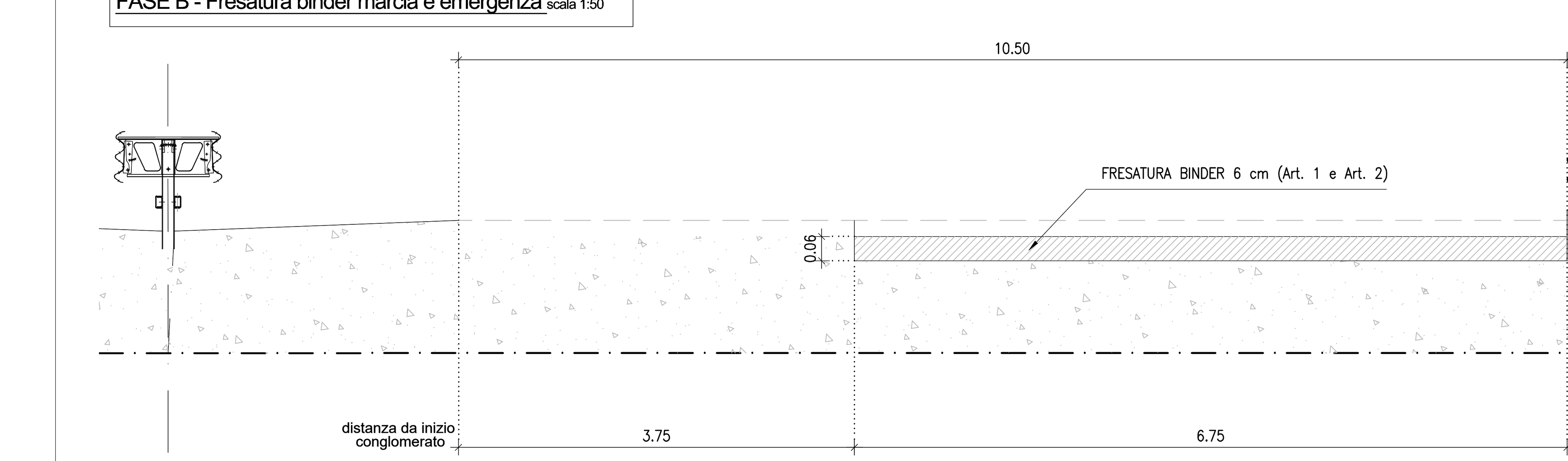

FASE C - Fresatura base marcia scala 1:50

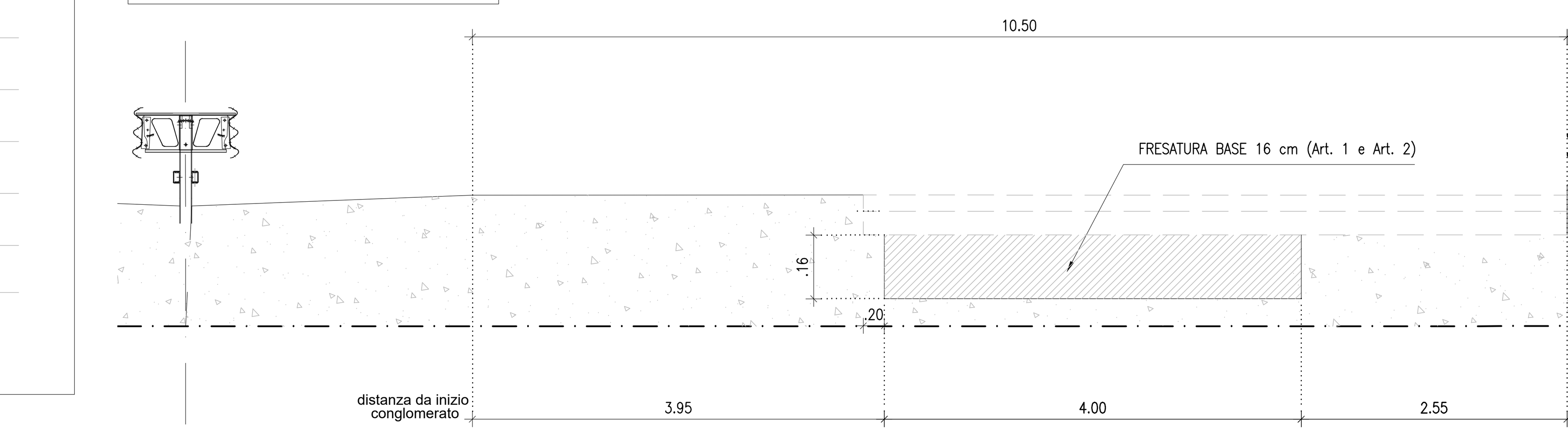

FASE D - Posa base marcia scala 1:50

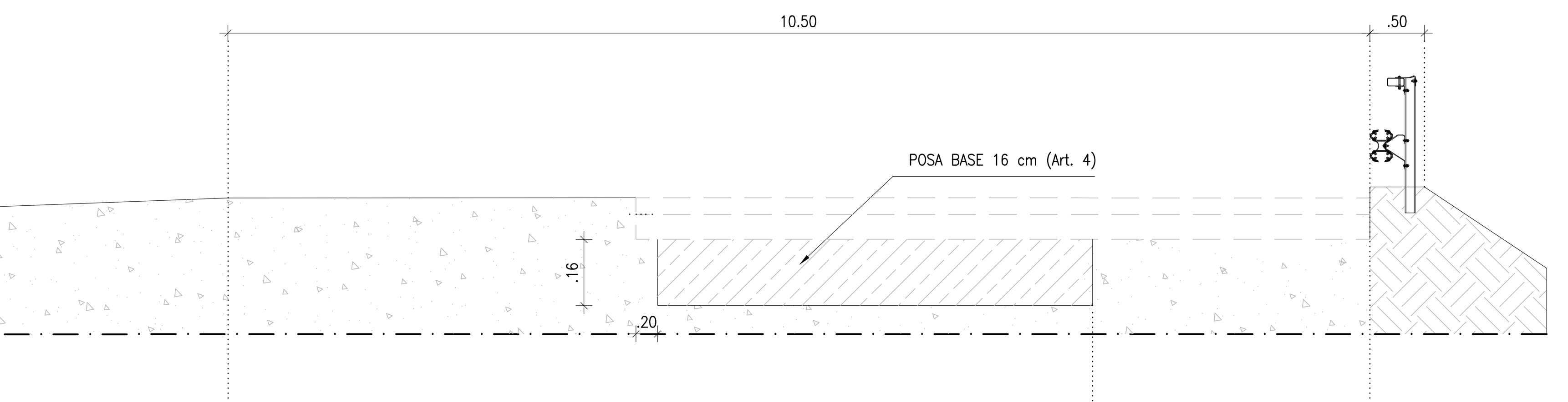

FASE E - Posa binder marcia ed emergenza scala 1:50

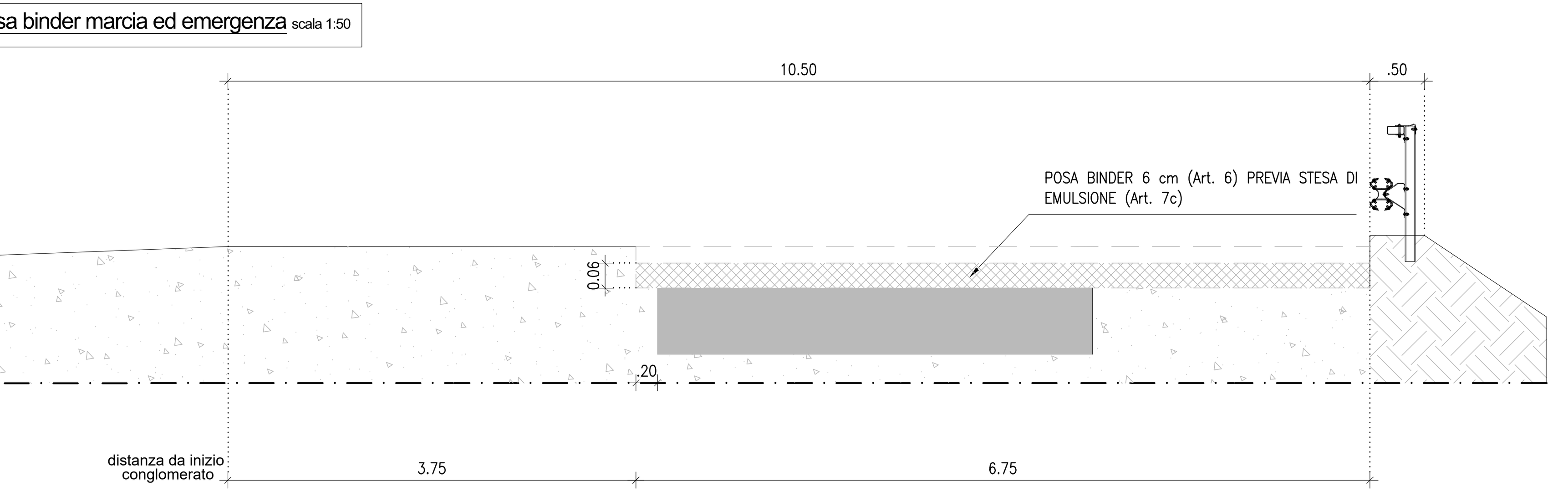

FASE F - Posa drenante corsia di marcia ed emergenza con doppia finitrice scala 1:50

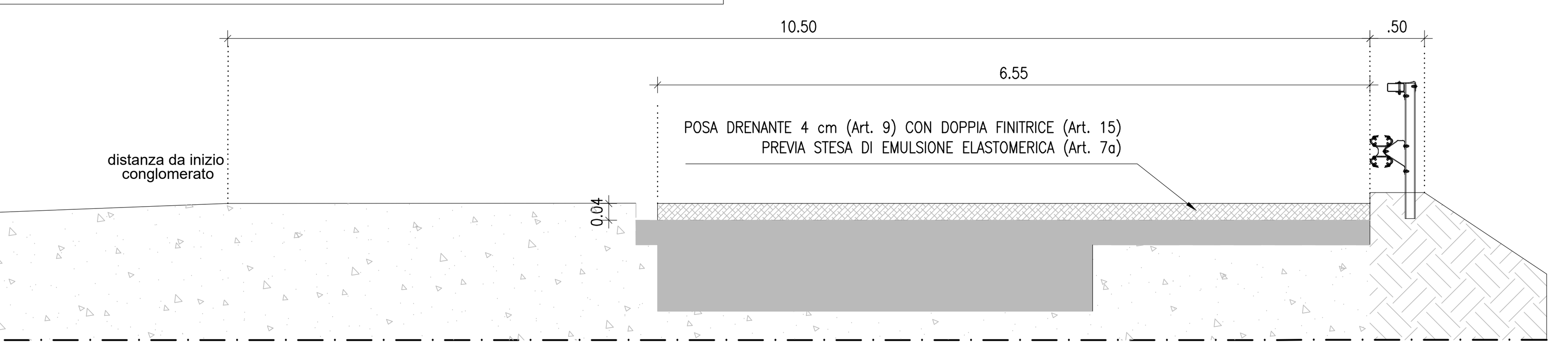

FASE G - Fresatura drenante corsia di sorpasso scala 1:50

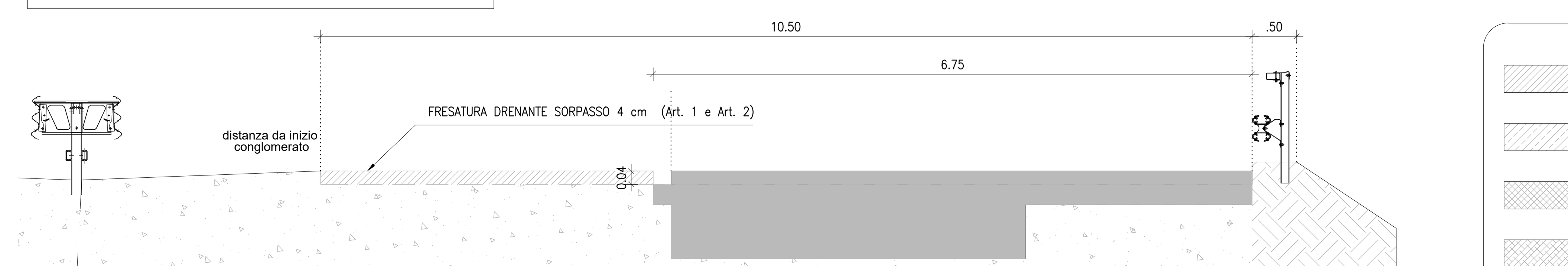

FASE H - Posa drenante corsia di sorpasso scala 1:50

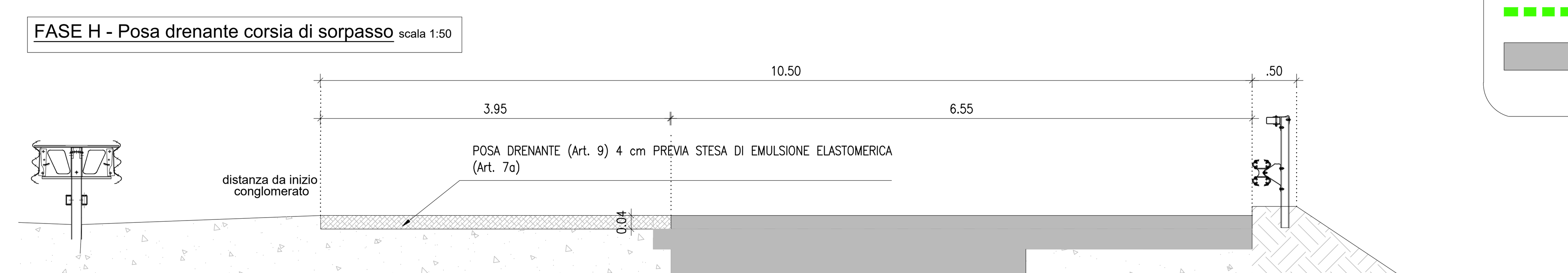

TABELLA MATERIALI

CONGLOMERATO BITUMINOSO PER STRATO DI BASE - CON BITUME MODIFICATO HARD (CB 31,5 base PMB 50-70/65) - (Art. 4)

provvisto di marchiatura CE, secondo le prescrizioni del CSA. Miscela costituita da inerti (pietrischi) provenienti dalla frantumazione di rocce naturali. Potrà essere previsto impiego di fresato idoneo nella percentuale massima del 30% nel rispetto delle prescrizioni tecniche del CSA. La miscela, impastata a caldo, in idonei impianti, con bitume modificato hard nella percentuale (in peso sulla miscela) > del 4,2% e comunque con caratteristiche rispondenti al CSA, dovrà essere stesa con idonee vibrofinitrici e compattata con rulli di idonea massa fino ad ottenere un piano di posa omogeneo e regolare; è compresa la fornitura, la posa in opera della miscela, la fornitura e stesa della mano d'attacco in emulsione bituminosa cationica a rapida rottura col il 55% di bitume residuo in quantità di 0,35-0,40 kg/m² secondo le indicazioni del CSA e di ogni materiale, lavorazione ed ogni altro onere per dare il lavoro compiuto a perfetta regola d'arte misurato in opera dopo costipamento.

RICICLAGGIO A FREDDO CON CEMENTO ED EMULSIONE BITUMINOSA MODIFICATA (0/31,5) - (Art. 5a)

Riciclaggio in sito, di sovrastruttura stradale esistente (conglomerato bituminoso e fondazione stradale), mediante unità articolata computerizzata, composta da stabilizzatrice riciclatrice che esegua in continuo la fresatura dello strato da trattare e la miscelazione dello stesso con acqua, cemento ed emulsione modificata nelle percentuali in peso sulla miscela rispettivamente di 2- 4% (cemento) e 2% - 4% (emulsione). Il prezzo comprende, la regolarizzazione del piano finito con macchina livellatrice (motorgrader), la compattazione con un rullo monotamburo vibrante ed un rullo gommato rispettivamente di almeno 18 tonnellate e 24 tonnellate, spandimento sulla superficie a protezione dello strato finito di una mano di emulsione in ragione di 0,8 kg/mq e ogni altro onere per dare il lavoro compiuto a perfetta regola d'arte.

BINDER - (Art. 6a)

(CB 16 binder PMB 50-70/65) provvisto di marchiatura CE, secondo le prescrizioni del CSA. Miscela costituita da inerti (pietrischi) provenienti dalla frantumazione di rocce naturali. Potrà essere previsto impiego di fresato idoneo nella percentuale massima del 10% nel rispetto delle prescrizioni tecniche del CSA. La miscela, impastata a caldo, in idonei impianti, con bitume modificato hard nella percentuale (in peso sulla miscela) > del 4,4% e comunque con caratteristiche rispondenti al CSA, dovrà essere stesa con idonee vibrofinitrici e compattata con rulli di idonea massa fino ad ottenere un piano di posa omogeneo e regolare; è compresa la fornitura di ogni materiale, lavorazione ed ogni altro onere per dare il lavoro compiuto a perfetta regola d'arte misurato in opera dopo costipamento. E' esclusa la mano di attacco da pagarsi con relativa voce di elenco.

EMULSIONE ELASTOMERICA - (Art. 7a)

MANO D'ATTACCO-MEMBRANA IMPERMEABILIZZANTE COSTITUITA DA EMULSIONE ELASTOMERICA ACIDA CON BITUME MODIFICATO HARD (oppure BITUME MODIFICATO HARD) fornitura e spruzzatura di mano di attacco per il migliore ancoraggio fra strati di conglomerato bituminoso in ragione di 1 kg/m2 ± 0,1 kg/m2 di residuo secco secondo le tipologie e modalità prescritte dal CSA. È compresa la pulizia del piano di posa mediante idonee attrezzature spazzolatrici-aspiranti e ogni altro onere per una corretta e omogenea spruzzatura del legante.

MANO D'ATTACCO CON BITUME MODIFICATO - (Art. 7c)

avente residuo di bitume modificato pari ad almeno il 67 % in ragione di 0,5 - 0,7 kg/m²

DRENANTE - (Art. 9)

STRATO DI USURA TIPO DRENANTE (PA 16 PMB 50-70/65) PER UNO SPESSORE DI 4CM
Fornitura e posa in opera di conglomerato bituminoso (tipo Drenante), provvisto di marchiature CE, secondo le prescrizioni del CSA. Miscela costituita da inerti (pietrischi) provenienti dalla frantumazione di rocce naturali ignee effusive e piroclastiche quali il Porfido quarzifero e/o Andesite. Gli aggregati dovranno risultare puliti ed avere valore Los Angeles <22 (LA<=18 e PSV>=0.45 o LA<=22 e PSV>=0.47). È compreso l'impiego di fibre e calce idrata per il rinforzo strutturale del bitume secondo quanto prescritto dal CSA, l'eventuale pulizia del piano di posa.

STESA DRENANTE CON DOPPIA FINITRICE - (Art. 15)

Maggiorazione per stesa di conglomerati bituminosi per realizzazione di giunto di stesa caldo, eseguito mediante l'utilizzo di due macchine finitrici e doppia squadra di addetti, operanti parallelamente e opportunamente distanziati spazialmente lungo le linee di stesa. Sono inclusi i maggiori oneri derivanti dalla maggior produttività necessaria alla compattazione delle superfici.

LEGENDA

- FRESATURA
- POSA STRATO DI BASE
- POSA BINDER
- POSA TAPPETO
- TESSUTO GEOSINTETICO
- LAVORAZIONI ESEGUITE

TUTTE LE LAVORAZIONI PER IL RIFACIMENTO DELLE PAVIMENTAZIONI BITUMINOSE DOVRANNO ESSERE REALIZZATE IN ORARIO NOTTURNO DALLE ORE 20.00 ALLE ORE 6.00 CON DEVIAZIONE DI CARREGGIATA 2+1

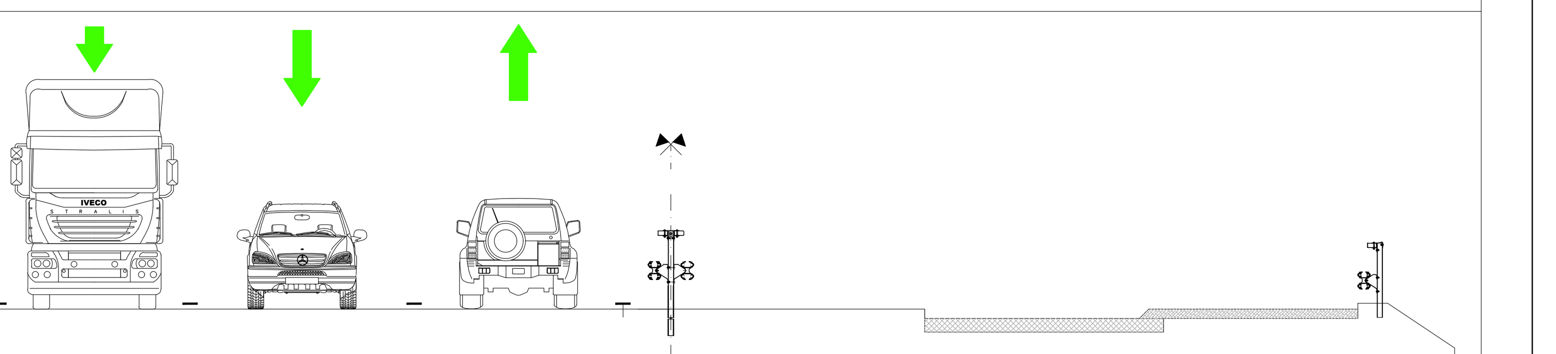

DALLE ORE 6.00 ALLE ORE 20.00 NON SI POTRANNO ESEGUIRE LAVORAZIONI E DOVRA' ESSERE ATTIVATA LA DEVIAZIONE DI CARREGIATA 3+1 - per le fasi A + B + C + D + E + F

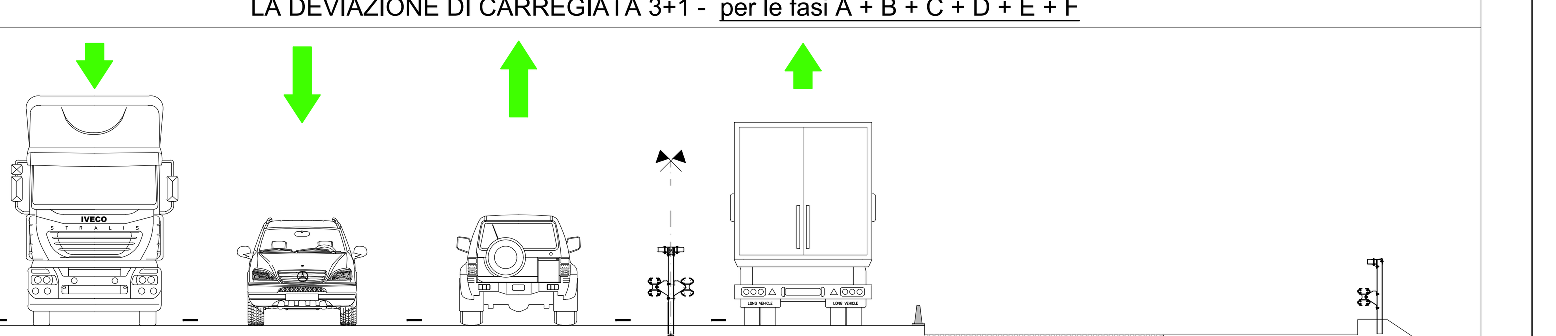

DALLE ORE 6.00 ALLE ORE 20.00 NON SI POTRANNO ESEGUIRE LAVORAZIONI E DOVRA' ESSERE ATTIVATA LA DEVIAZIONE DI CARREGIATA 3+1 - per le fasi G + H

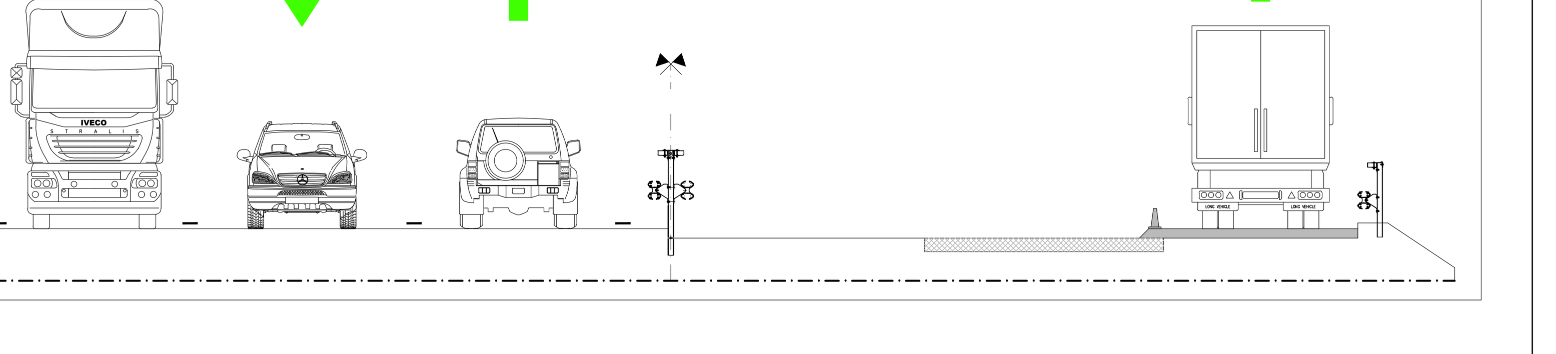

N.B. : LA FRESATURA DELLA CORSIA DI SORPASSO POTRA' INIZIARE QUALORA SI PREVEDA DI COMPLETARE LA POSA DEL DRENANTE DELLE CORSIE DI MARCIA ED EMERGENZA PER LE ORE 06:00 DEL MATTINO E COMUNQUE PREVIA AUTORIZZAZIONE DELLA D.L.

SOCIETA' PER AZIONI AUTOSTRADA DEL BRENNERO – TRENTO

ORDINE DEGLI INGEGNERI DELLA PROV. DI TRENTO
dott. ing. MARCO ZOCCHIO
ISCRIZIONE ALBO N° 2799 - Sezione A

IL RESPONSABILE UNICO DEL PROGETTO
dott. ing. Marco Zocchio

autostrada del brennero

LAVORI DI ORDINARA MANUTENZIONE DELLA PAVIMENTAZIONE IN CONGLOMERATO BITUMINOSO DI TRATTI SALTUARI DEL NASTRO AUTOSTRADALE TRA AFFI (VR) E L'ALLACCIAMENTO CON L'AUTOSTRADA A1 (MO)

6.2	SEZIONI TIPO INTERVENTI SULLA PAVIMENTAZIONE IN CARREGGIATA – zona sud – TIPO "I" – MARCIA: BASE+BINDER+DFAS – EMERGENZA: BINDER+DFAS – SORPASSO : DFAS" (3+1 A 10,50 M)

REVISIONE:	DATA:	DESCRIZIONE:	REDAZIONE:	VERIFICA:	APPROVAZIONE:
0	17.05.24	EMISSIONE	S.CHINI	M.ASILEPPI	C.COSTA

DATA PROGETTO: MARZO 2024

NUMERO PROGETTO: 38/24

DIREZIONE TECNICA GENERALE
AREA MOBILITA'

IL PROGETTISTA:
ORDINE DEGLI INGEGNERI DELLA PROV. DI BOLZANO
Dott. Ing. CARLO COSTA
Nr. 891
INGENIEURKAMMER DER PROVINZ BOZEN